コンパクトハンディUSBファン

●クライアント：
●営業担当：
●制作担当：
●受注番号：

●ロット：
●デザインサイズ：
●刷り色：
●刷り位置：図参照
版下原寸サイズ

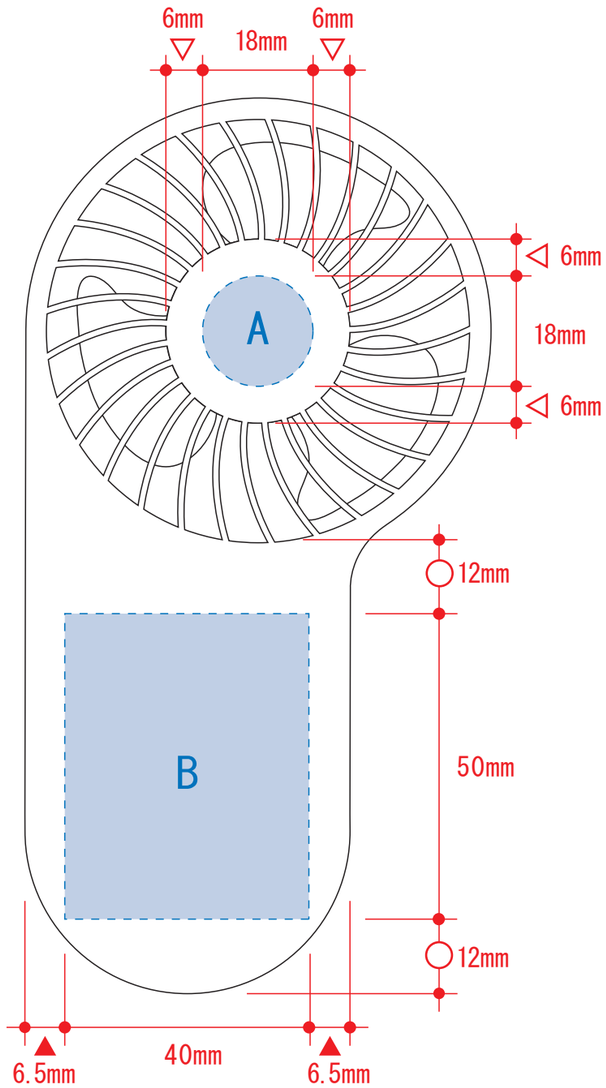

制作上の注意点
●デザインサイズ:レイアウトの状態での寸法をご記入下さい。
●刷り色: DICのチップでご指定下さい。(フルカラーは指定不要)
※黒･白･金･銀はチップでのご指定はできません。
※刷り色が白の場合、黒でレイアウトし、
指示事項／刷り色の部分に「白」とご記入下さい。
●刷り位置:寸法線はレイアウト位置に合わせて調整して下さい。

●プリントは点線部分、網掛けの刷り範囲 以内にお願い致します。
(ベースの材質、又はデザインによりベタ面が多い場合、線が細かい場合等、
調整が必要な場合がございます。)
●細かい文字などは素材の関係上かすれたり、つぶれてしまう場合がございます。
●ベース素材のカラーにより、印刷色の仕上りが若干変わる場合がございます。

※画像データをご使用の際の注意点
●原寸600dpiのモノクロ2階調の画像データをレイアウトして下さい。
●画像データは別途添付して下さい。(pdfデータにリンクしたもの)

デザインスペース：A/φ18mm、B/W40×H40（mm）
■シルク印刷 最大範囲：A/Φ18mm、B/W40×H40（mm）